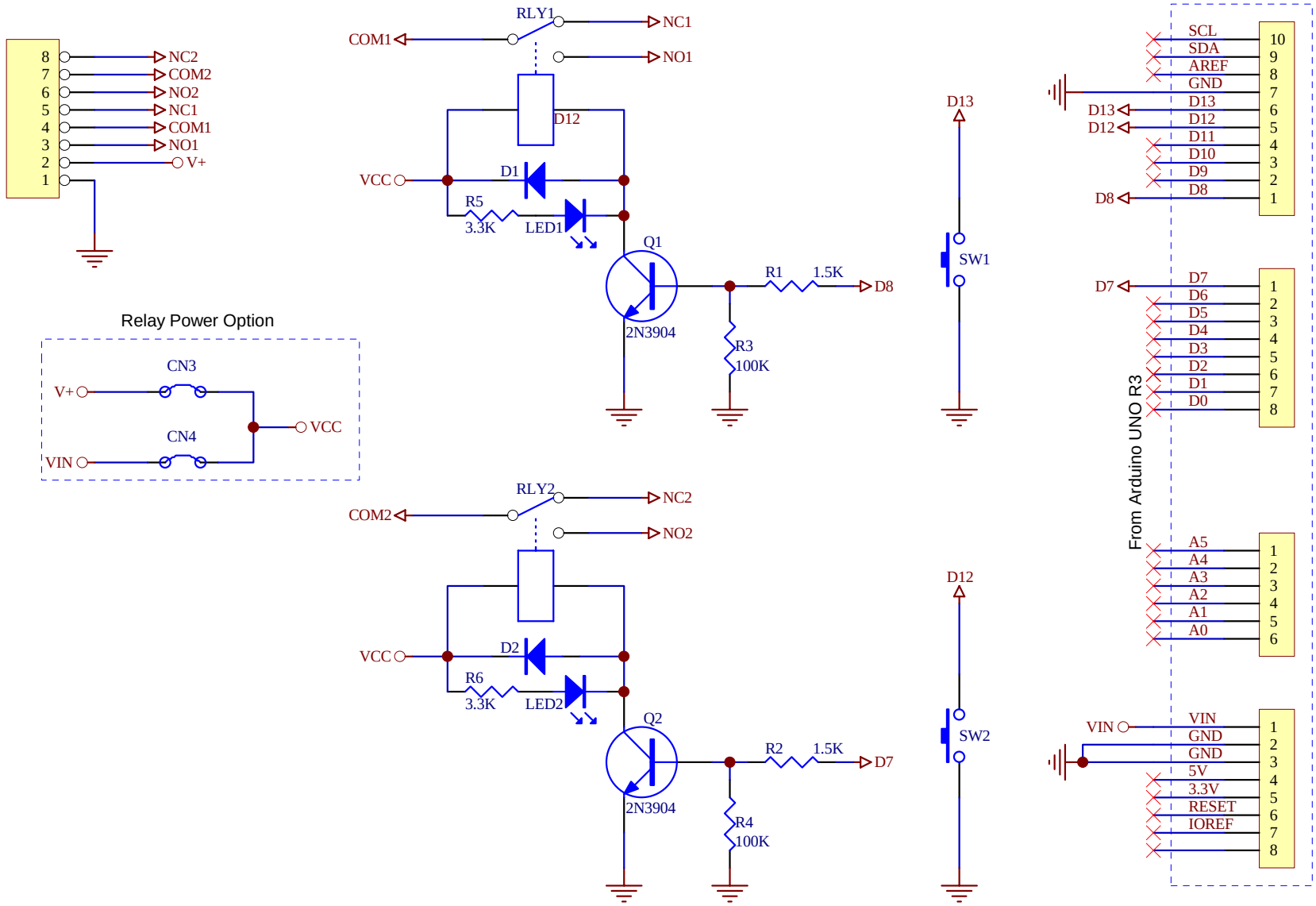
8
7
6
5
4
3
2
1
NC2
COM2
NO2
NC1
COM1
NO1
V+
Relay Power Option
CN3
CN4
V+
VIN
VCC
RLY1
COM1
NC1
NO1
D12
VCC
D1
R5
3.3K
LED1
Q1
2N3904
R1
1.5K
D8
R3
100K
D13
SW1
RLY2
COM2
NC2
NO2
VCC
D2
R6
3.3K
LED2
Q2
2N3904
R2
1.5K
D7
R4
100K
D12
SW2
From Arduino UNO R3
SCL
SDA
AREF
GND
D13
D12
D11
D10
D9
D8
D7
D6
D5
D4
D3
D2
D1
D0
A5
A4
A3
A2
A1
A0
VIN
GND
GND
5V
3.3V
RESET
IOREF